ỦY BAN NHÂN DÂN **TỈNH SÓC TRĂNG**	**CỘNG HÒA XÃ HỘI CHỦ NGHĨA VIỆT NAM** **Độc lập - Tự do - Hạnh phúc**
Số: 4325 /QĐ-UBND	*Sóc Trăng, ngày 31 tháng 12 năm 2020*

QUYẾT ĐỊNH

Về việc cho Công ty Cổ phần Năng lượng tái tạo Vĩnh Châu - TDC thuê 8.867,8 m² đất để thực hiện Dự án đầu tư Nhà máy Điện gió Lạc Hòa - giai đoạn 1

ỦY BAN NHÂN DÂN TỈNH SÓC TRĂNG

Căn cứ Luật Tổ chức chính quyền địa phương ngày 19/6/2015; Luật sửa đổi, bổ sung một số điều của Luật Tổ chức Chính phủ và Luật Tổ chức chính quyền địa phương ngày 22/11/2019;

Căn cứ Luật Đất đai ngày 29/11/2013;

Căn cứ Nghị định số 43/2014/NĐ-CP ngày 15/5/2014 của Chính phủ quy định chi tiết thi hành một số điều của Luật Đất đai;

Căn cứ Thông tư số 30/2014/TT-BTNMT ngày 02/6/2014 của Bộ trưởng Bộ Tài nguyên và Môi trường quy định về hồ sơ giao đất, cho thuê đất, chuyển mục đích sử dụng đất, thu hồi đất;

Theo đề nghị của Giám đốc Sở Tài nguyên và Môi trường tỉnh Sóc Trăng (Tờ trình số 2943/TTr-STNMT-CCQLĐĐ ngày 25/12/2020).

QUYẾT ĐỊNH:

Điều 1. Cho Công ty Cổ phần Năng lượng tái tạo Vĩnh Châu - TDC thuê 8.667,8 m² đất thuộc 27 thửa đất tại xã Lạc Hòa, Phường 2, Phường 1 và phường Vĩnh Phước, thị xã Vĩnh Châu, tỉnh Sóc Trăng để thực hiện Dự án đầu tư Nhà máy Điện gió Lạc Hòa - giai đoạn 1, với mục đích, thời hạn và hình thức sử dụng đất như sau:

1. Mục đích sử dụng đất: Đất công trình năng lượng (DNL).

2. Thời hạn sử dụng đất: Đến ngày 06/7/2067.

3. Hình thức thuê đất: Trả tiền thuê đất hàng năm.

4. Giá đất tính thu tiền thuê đất: Áp dụng theo quy định hiện hành.

(Kèm theo sơ đồ vị trí 27 thửa đất).

Điều 2. Giao Sở Tài nguyên và Môi trường, Cục Thuế tỉnh thực hiện các nhiệm vụ sau:

1. Sở Tài nguyên và Môi trường

a) Phối hợp các đơn vị liên quan triển khai Quyết định này; đồng thời, tiến hành bàn giao đất trên thực địa và ký hợp đồng thuê đất đối với Công ty Cổ phần Năng lượng tái tạo Vĩnh Châu - TDC.

b) Trao Giấy chứng nhận quyền sử dụng đất, quyền sở hữu nhà ở và tài sản khác gắn liền với đất cho Công ty Cổ phần Năng lượng tái tạo Vĩnh Châu - TDC sau khi doanh nghiệp hoàn thành nghĩa vụ tài chính theo quy định.

c) Chỉ đạo các đơn vị trực thuộc phối hợp các đơn vị liên quan tổ chức chỉnh lý hồ sơ địa chính theo Điều 1 Quyết định này.

2. Cục Thuế tỉnh có trách nhiệm tổ chức thực hiện việc thu tiền thuê đất đối với Công ty Cổ phần Năng lượng tái tạo Vĩnh Châu - TDC theo quy định.

Điều 3. Chánh Văn phòng Ủy ban nhân dân tỉnh, Giám đốc Sở Tài nguyên và Môi trường, Sở Tài chính, Cục trưởng Cục Thuế, Chủ tịch Ủy ban nhân dân thị xã Vĩnh Châu, tỉnh Sóc Trăng và Công ty Cổ phần Năng lượng tái tạo Vĩnh Châu - TDC căn cứ Quyết định thi hành kể từ ngày ký./.

Nơi nhận:
- Như Điều 3;
- Cổng TTĐT tỉnh;
- Lưu: VT, KT.

TM. ỦY BAN NHÂN DÂN
KT. CHỦ TỊCH
PHÓ CHỦ TỊCH

Lâm Hoàng Nghiệp

SƠ ĐỒ VỊ TRÍ ĐẤT

(Kèm theo Quyết định số 4325/QĐ-UBND ngày 31/ 12/2020 của Ủy ban nhân dân tỉnh Sóc Trăng)

Thửa đất số 1724, tờ bản đồ địa chính số 7, diện tích 225,0 m^2 .

Loại đất: Đất công trình năng lượng (DNL).

Tọa lạc tại khóm Vĩnh An, phường 2, thị xã Vĩnh Châu, tỉnh Sóc Trăng.

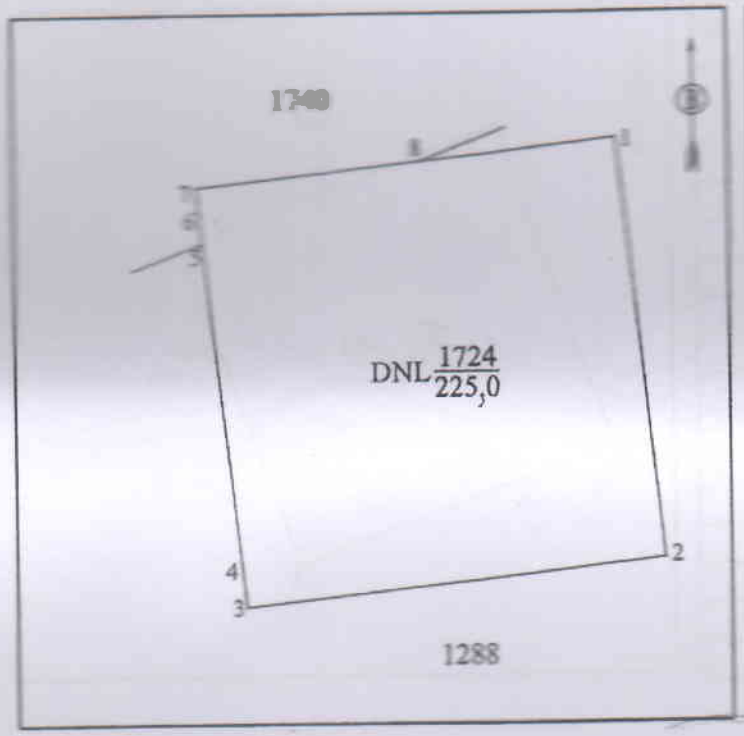

STT	Tọa độ (*)		Chiều dài (m)
	X (m)	Y (m)	
1	1030236.74	556880.55	15.00
2	1030221.83	556882.19	15.00
3	1030220.19	556867.29	1.08
4	1030221.26	556867.17	11.91
5	1030233.10	556865.86	1.09
6	1030234.18	556865.74	0.92
7	1030235.09	556865.64	7.83
8	1030235.95	556873.42	7.17
1	1030236.74	556880.55	

Can vẽ theo Phiếu xác nhận kết quả đo đạc thửa đất do Văn phòng Đăng ký đất đai tỉnh thực hiện

UBND TỈNH SÓC TRĂNG

SƠ ĐỒ VỊ TRÍ ĐẤT

(Kèm theo Quyết định số 4325QĐ-UBND ngày 31/ 12 /2020 của Ủy ban nhân dân tỉnh Sóc Trăng)

Thửa đất số 1725, tờ bản đồ địa chính số 7, diện tích 57,8 m^2.

Loại đất: Đất công trình năng lượng (DNL).

Tọa lạc tại khóm Vĩnh An, phường 2, thị xã Vĩnh Châu, tỉnh Sóc Trăng.

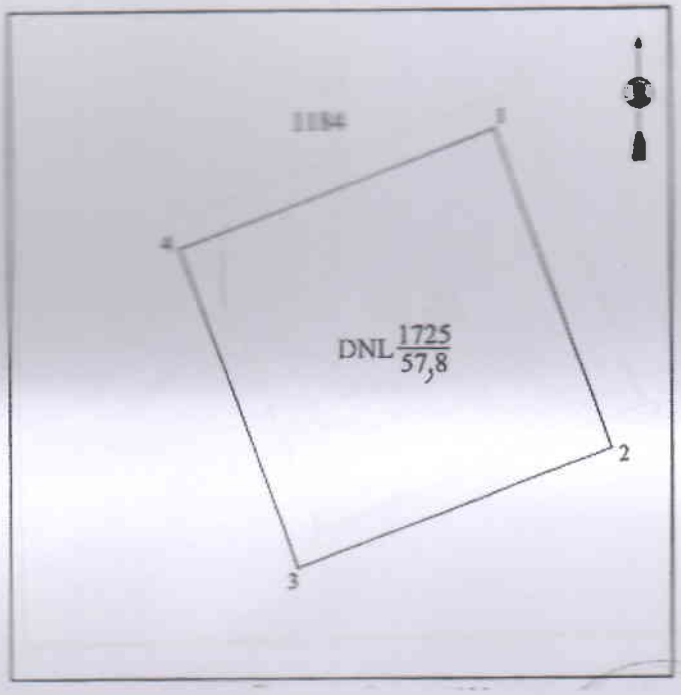

STT	Tọa độ (*)		Chiều dài (m)
	X (m)	Y (m)	
1	1030216.53	556706.57	7.60
2	1030209.40	556709.21	7.60
3	1030206.77	556702.08	7.60
4	1030213.89	556699.45	7.60
1	1030216.53	556706.57	

Can vẽ theo Phiếu xác nhận kết quả đo đạc thửa đất do Văn phòng Đăng ký đất đai tỉnh thực hiện

UBND TỈNH SÓC TRĂNG

SƠ ĐỒ VỊ TRÍ ĐẤT

(Kèm theo Quyết định số 4325/QĐ-UBND ngày 31 / 12 /2020
của Ủy ban nhân dân tỉnh Sóc Trăng)

Thửa đất số 45, tờ bản đồ địa chính số 100, diện tích 57,8 m^2 .

Loại đất: Đất công trình năng lượng (DNL).

Tọa lạc tại khóm Cà Lăng A Biển, phường 2, thị xã Vĩnh Châu, tỉnh Sóc Trăng.

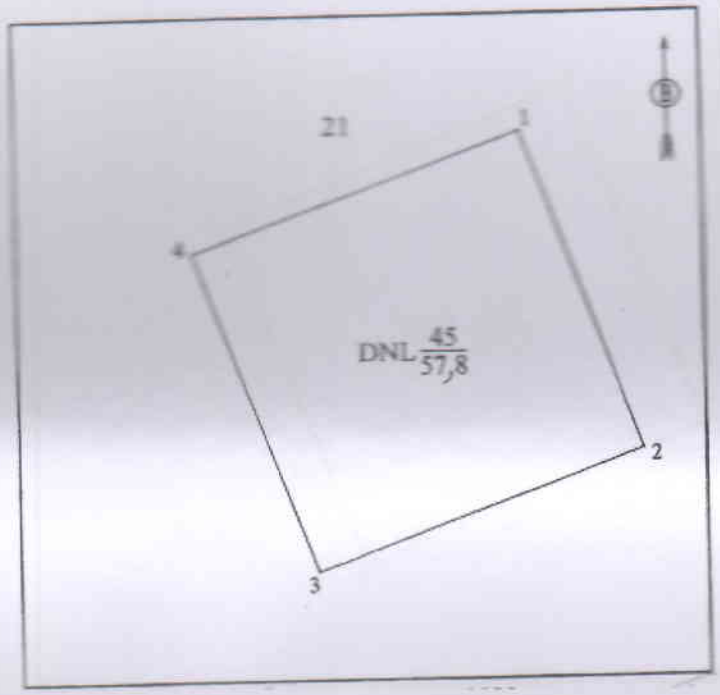

STT	Tọa độ (*)		Chiều dài (m)
	X (m)	Y (m)	
1	1030144.19	556511.67	7.60
2	1030137.06	556514.31	7.60
3	1030134.42	556507.18	7.60
4	1030141.55	556504.54	7.60
1	1030144.19	556511.67	

Can vẽ theo Phiếu xác nhận kết quả đo đạc thửa đất do Văn phòng Đăng ký đất đai tỉnh thực hiện

UBND TỈNH SÓC TRĂNG

SƠ ĐỒ VỊ TRÍ ĐẤT

(Kèm theo Quyết định số 4325/QĐ-UBND ngày 31/12/2020 của Ủy ban nhân dân tỉnh Sóc Trăng)

Thửa đất số 146, tờ bản đồ địa chính số 99, diện tích 121,0 m^2 .

Loại đất: Đất công trình năng lượng (DNL).

Tọa lạc tại khóm Cà Lăng A Biển, phường 2, thị xã Vĩnh Châu, tỉnh Sóc Trăng.

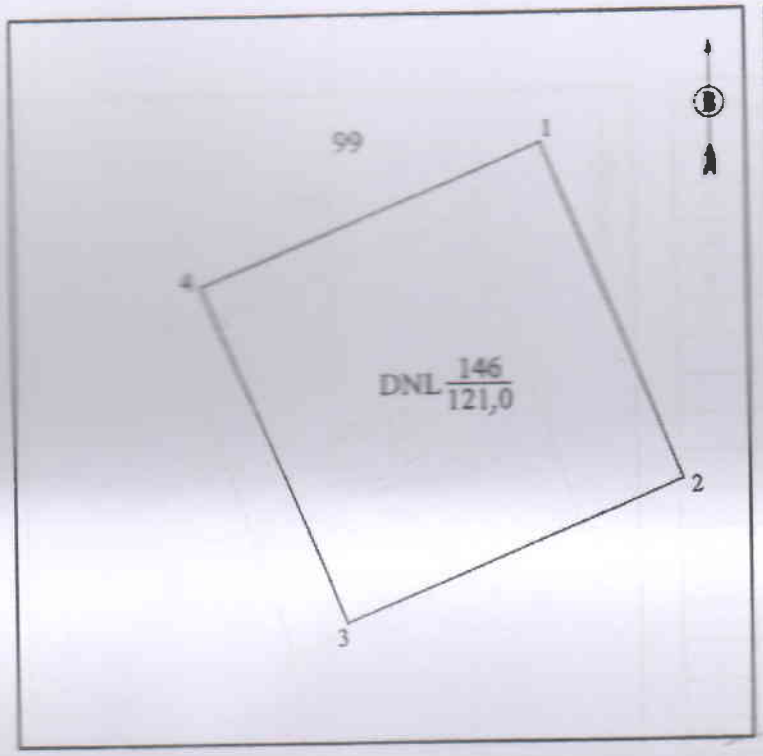

STT	Tọa độ (*)		Chiều dài (m)
	X (m)	Y (m)	
1	1030070.98	556308.97	11.00
2	1030060.81	556313.17	11.00
3	1030056.61	556303.00	11.00
4	1030066.78	556298.80	11.00
1	1030070.98	556308.97	

Can vẽ theo Phiếu xác nhận kết quả đo đạc thửa đất do Văn phòng Đăng ký đất đai tỉnh thực hiện

UBND TỈNH SÓC TRĂNG

SƠ ĐỒ VỊ TRÍ ĐẤT

(Kèm theo Quyết định số 4325/QĐ-UBND ngày 31/ 12/2020 của Uỷ ban nhân dân tỉnh Sóc Trăng)

Thửa đất số 1726, tờ bản đồ địa chính số 7, diện tích 57,8 m^2 .

Loại đất: Đất công trình năng lượng (DNL).

Tọa lạc tại khóm Cà Lăng A Biển, phường 2, thị xã Vĩnh Châu, tỉnh Sóc Trăng.

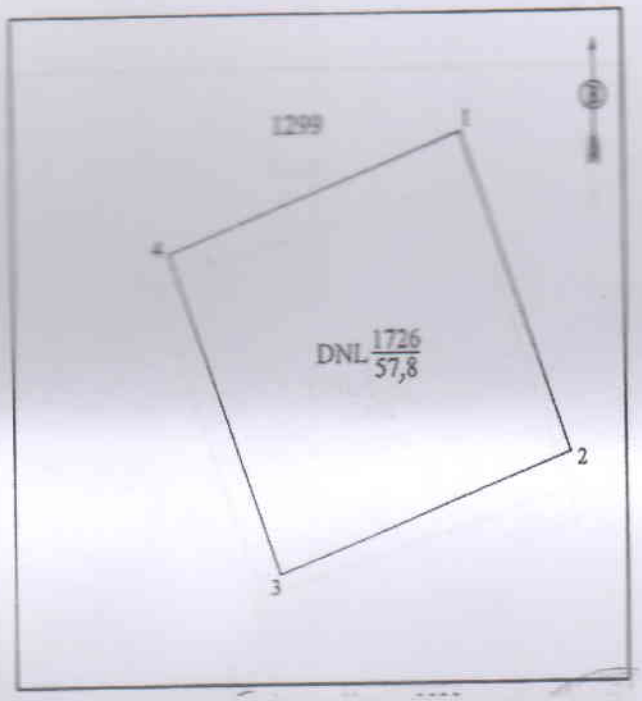

STT	Tọa độ (*)		Chiều dài (m)
	X (m)	Y (m)	
1	1030006.18	556123.52	7.80
2	1029999.05	556126.16	7.80
3	1029996.41	556119.03	7.80
4	1030003.54	556116.39	7.80
1	1030006.18	556123.52	

Can vẽ theo Phiếu xác nhận kết quả đo đạc thửa đất do Văn phòng Đăng ký đất đai tỉnh thực hiện

UBND TỈNH SÓC TRĂNG

SƠ ĐỒ VỊ TRÍ ĐẤT

(Kèm theo Quyết định số 4325/QĐ-UBND ngày 31 / 12 /2020 của Ủy ban nhân dân tỉnh Sóc Trăng)

Thửa đất số 1727, tờ bản đồ địa chính số 7, diện tích 57,8 m^2 .

Loại đất: Đất công trình năng lượng (DNL).

Tọa lạc tại khóm Cà Lăng A Biển, phường 2, thị xã Vĩnh Châu, tỉnh Sóc Trăng.

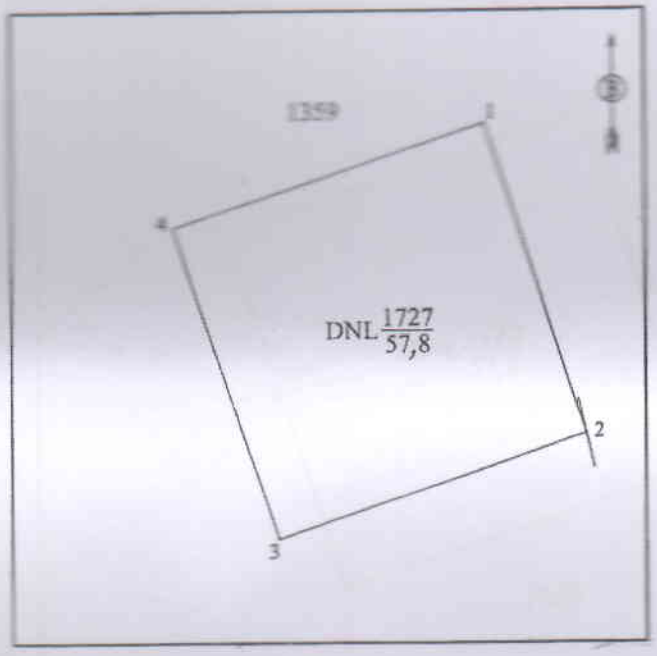

STT	Tọa độ (*)		Chiều dài (m)
	X (m)	Y (m)	
1	1029930.47	555903.31	7.60
2	1029923.26	555905.71	7.60
3	1029920.85	555898.50	7.60
4	1029928.06	555896.10	7.60
1	1029930.47	555903.31	

Can vẽ theo Phiếu xác nhận kết quả đo đạc thửa đất do Văn phòng Đăng ký đất đai tỉnh thực hiện

UBND TỈNH SÓC TRĂNG

SƠ ĐỒ VỊ TRÍ ĐẤT

(Kèm theo Quyết định số 4325/QĐ-UBND ngày 31/ 12 /2020 của Ủy ban nhân dân tỉnh Sóc Trăng)

Thửa đất số 1728, tờ bản đồ địa chính số 7, diện tích 57,8 m^2 :

Loại đất: Đất công trình năng lượng (DNL).

Tọa lạc tại khóm Cà Lăng A Biển, phường 2, thị xã Vĩnh Châu, tỉnh Sóc Trăng.

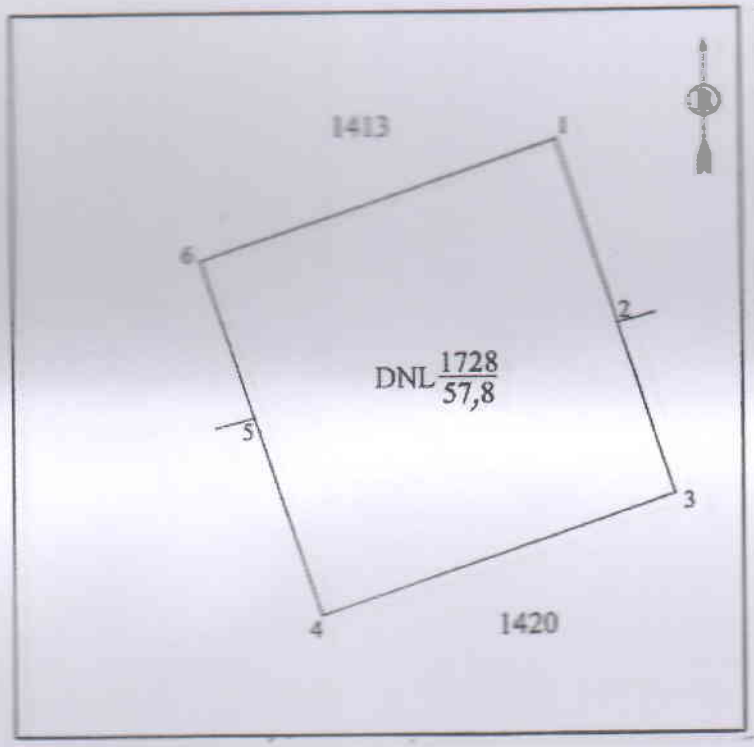

STT	Tọa độ (*)		Chiều dài (m)
	X (m)	Y (m)	
1	1029864.30	555705.01	3.93
2	1029860.57	555706.26	3.67
3	1029857.09	555707.42	7.60
4	1029854.69	555700.21	4.21
5	1029858.68	555698.88	3.39
6	1029861.90	555697.80	7.60
1	1029864.30	555705.01	

Can vẽ theo Phiếu xác nhận kết quả đo đạc thửa đất do Văn phòng Đăng ký đất đai tỉnh thực hiện

UBND TỈNH SÓC TRĂNG

SƠ ĐỒ VỊ TRÍ ĐẤT

(Kèm theo Quyết định số 4325/QĐ-UBND ngày 31/12/2020 của Ủy ban nhân dân tỉnh Sóc Trăng)

Thửa đất số 1729, tờ bản đồ địa chính số 7, diện tích 57,8 m^2.

Loại đất: Đất công trình năng lượng (DNL).

Tọa lạc tại khóm Cà Lăng A Biển, phường 2, thị xã Vĩnh Châu, tỉnh Sóc Trăng.

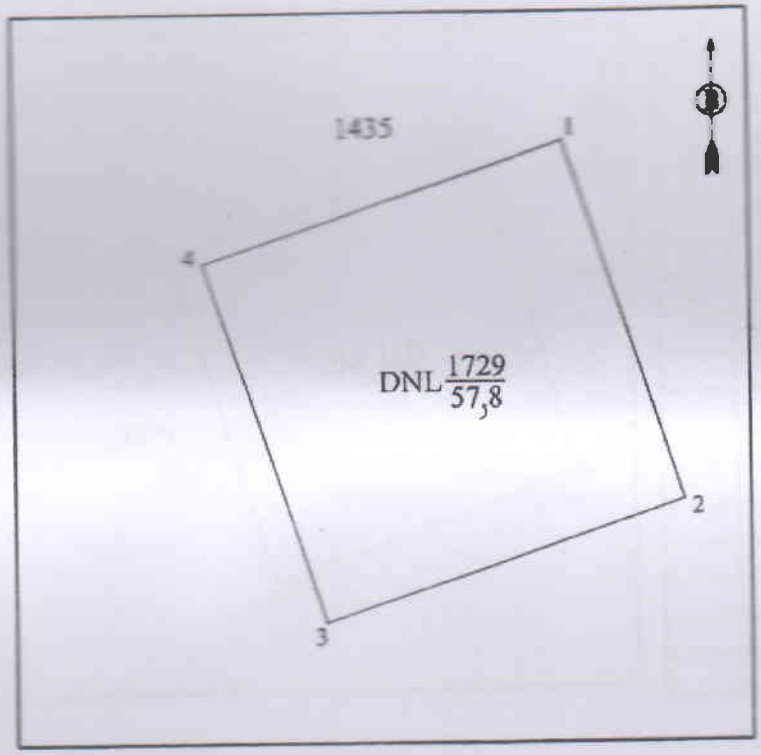

STT	Tọa độ (*)		Chiều dài (m)
	X (m)	Y (m)	
1	1029793.20	555495.31	7.60
2	1029785.99	555497.72	7.60
3	1029783.58	555490.51	7.60
4	1029790.79	555488.10	7.60
1	1029793.20	555495.31	

Can vẽ theo Phiếu xác nhận kết quả đo đạc thửa đất do Văn phòng Đăng ký đất đai tỉnh thực hiện

UBND TỈNH SÓC TRĂNG

SƠ ĐỒ VỊ TRÍ ĐẤT

(Kèm theo Quyết định số 4325/QĐ-UBND ngày 31/ 12 /2020 của Ủy ban nhân dân tỉnh Sóc Trăng)

Thửa đất số 1730, tờ bản đồ địa chính số 7, diện tích 57,8 m^2 .

Loại đất: Đất công trình năng lượng (DNL).

Tọa lạc tại khóm Cà Lăng A Biển, phường 2, thị xã Vĩnh Châu, tỉnh Sóc Trăng.

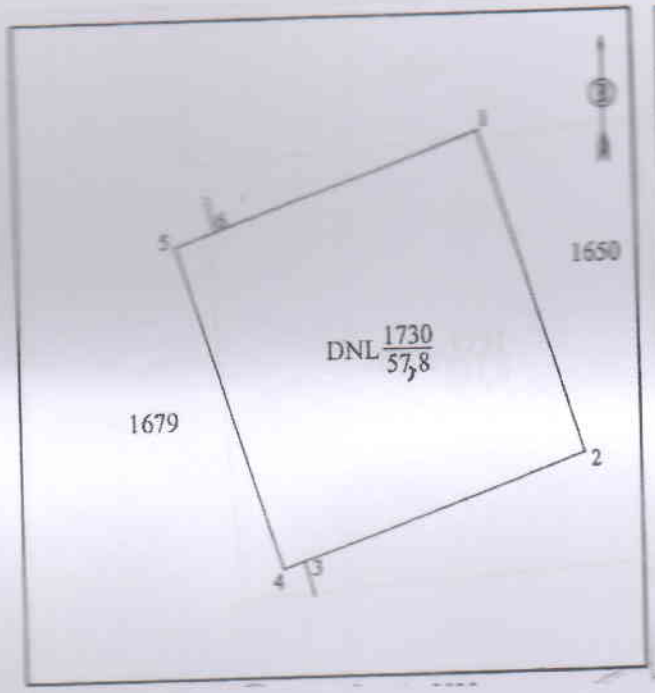

STT	Tọa độ (*)		Chiều dài (m)
	X (m)	Y (m)	
1	1029717.09	555270.68	7.60
2	1029709.88	555273.08	7.08
3	1029707.64	555266.37	0.52
4	1029707.47	555265.87	7.60
5	1029714.68	555263.47	1.03
6	1029715.01	555264.44	6.57
1	1029717.09	555270.68	

Can vẽ theo Phiếu xác nhận kết quả đo đạc thửa đất do Văn phòng Đăng ký đất đai tỉnh thực hiện

UBND TỈNH SÓC TRĂNG

SƠ ĐỒ VỊ TRÍ ĐẤT

(Kèm theo Quyết định số 4325/QĐ-UBND ngày 31 / 12 /2020 của Ủy ban nhân dân tỉnh Sóc Trăng)

Thửa đất số 1731, tờ bản đồ địa chính số 7, diện tích 121,0 m^2 .

Loại đất: Đất công trình năng lượng (DNL).

Tọa lạc tại khóm Cà Lăng A Biển, phường 2, thị xã Vĩnh Châu, tỉnh Sóc Trăng.

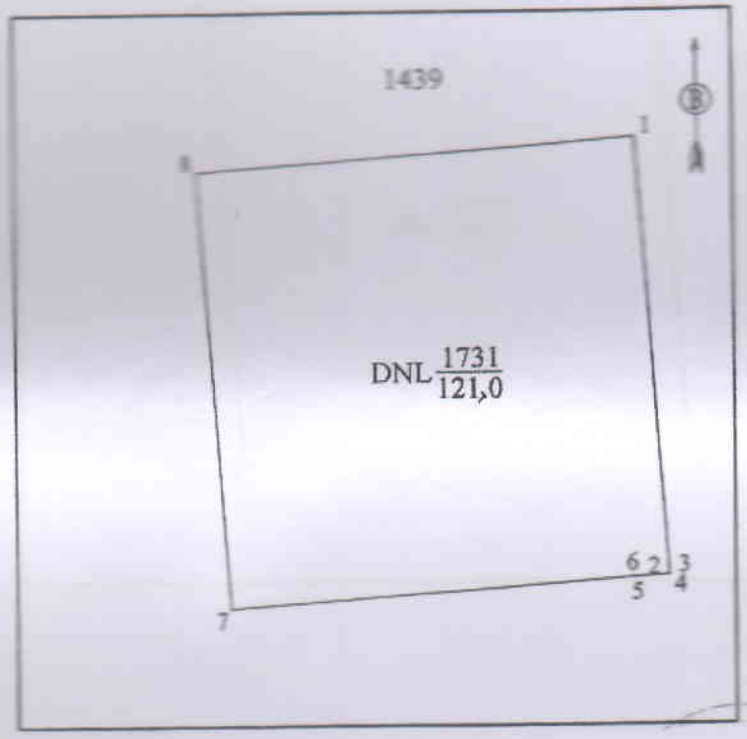

STT	Tọa độ (*)		Chiều dài (m)
	X (m)	Y (m)	
1	1029650.22	555072.83	10.76
2	1029639.48	555073.60	0.02
3	1029639.46	555073.60	0.22
4	1029639.25	555073.62	0.83
5	1029639.19	555072.79	0.06
6	1029639.18	555072.73	10.11
7	1029638.46	555062.64	11.00
8	1029649.43	555061.86	11.00
1	1029650.22	555072.83	

Can vẽ theo Phiếu xác nhận kết quả đo đạc thửa đất do Văn phòng Đăng ký đất đai tỉnh thực hiện

UBND TỈNH SÓC TRĂNG

SƠ ĐỒ VỊ TRÍ ĐẤT

(Kèm theo Quyết định số 4325/QĐ-UBND ngày 31 / 12 /2020 của Ủy ban nhân dân tỉnh Sóc Trăng)

Thửa đất số 1732, tờ bản đồ địa chính số 7, diện tích 57,8 m^2 .

Loại đất: Đất công trình năng lượng (DNL).

Tọa lạc tại khóm Cà Lăng A Biển, phường 2, thị xã Vĩnh Châu, tỉnh Sóc Trăng.

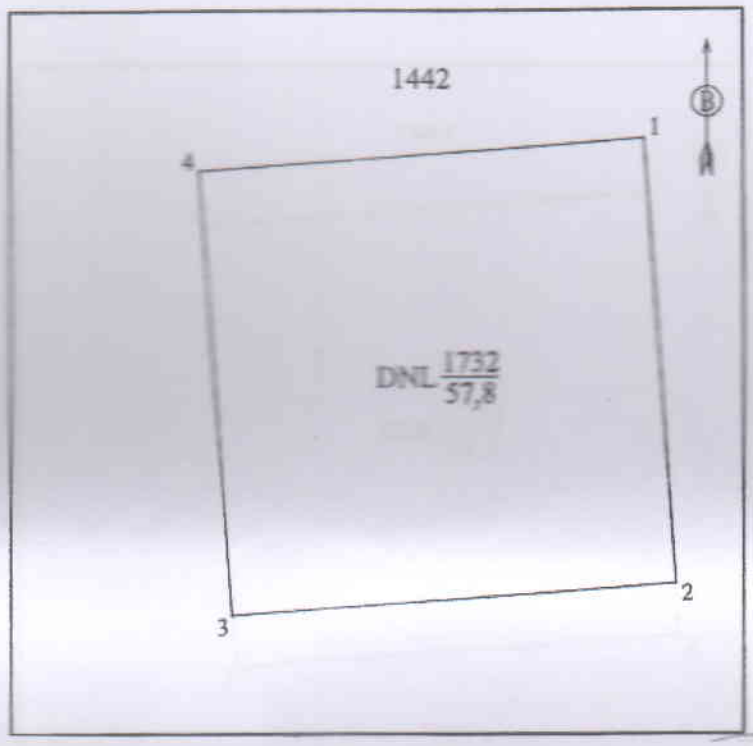

STT	Tọa độ (*)		Chiều dài (m)
	X (m)	Y (m)	
1	1029634.07	554871.77	7.60
2	1029626.49	554872.32	7.60
3	1029625.95	554864.74	7.60
4	1029633.53	554864.19	7.60
1	1029634.07	554871.77	

Can vẽ theo Phiếu xác nhận kết quả đo đạc thửa đất do Văn phòng Đăng ký đất đai tỉnh thực hiện

UBND TỈNH SÓC TRĂNG

SƠ ĐỒ VỊ TRÍ ĐẤT

(Kèm theo Quyết định số 4325/QĐ-UBND ngày 31/12/2020 của Ủy ban nhân dân tỉnh Sóc Trăng)

Thửa đất số 1733, tờ bản đồ địa chính số 7, diện tích 57,8 m^2 .

Loại đất: Đất công trình năng lượng (DNL).

Tọa lạc tại khóm Cà Lăng A Biển, phường 2, thị xã Vĩnh Châu, tỉnh Sóc Trăng.

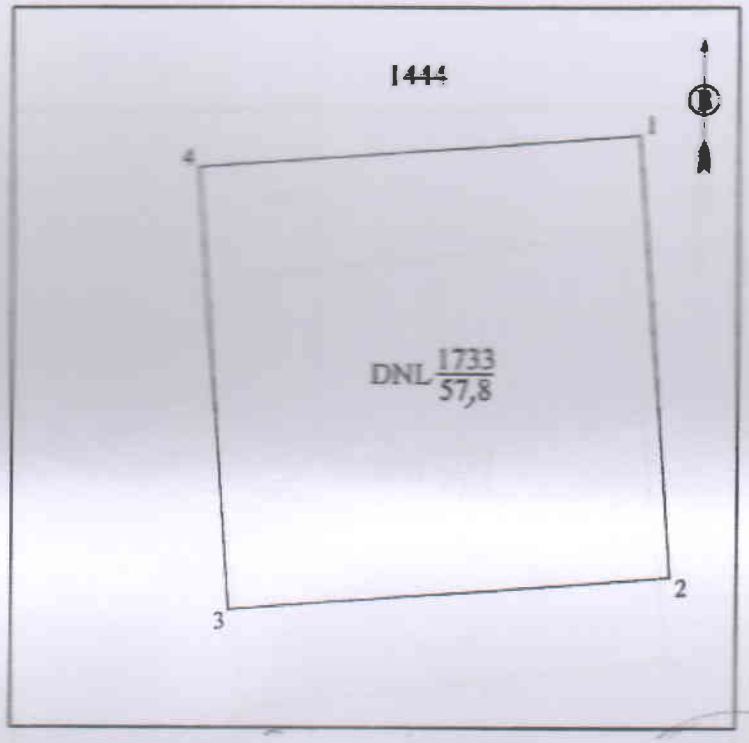

STT	Tọa độ (*)		Chiều dài (m)
	X (m)	Y (m)	
1	1029618.67	554657.26	7.60
2	1029611.09	554657.80	7.60
3	1029610.54	554650.22	7.60
4	1029618.12	554649.68	7.60
1	1029618.67	554657.26	

Can vẽ theo Phiếu xác nhận kết quả đo đạc thửa đất do Văn phòng Đăng ký đất đai tỉnh thực hiện

UBND TỈNH SÓC TRĂNG

SƠ ĐỒ VỊ TRÍ ĐẤT

(Kèm theo Quyết định số 4325/QĐ-UBND ngày 31 / 12/2020 của Ủy ban nhân dân tỉnh Sóc Trăng)

Thửa đất số 1734, tờ bản đồ địa chính số 7, diện tích 57,8 m^2 .

Loại đất: Đất công trình năng lượng (DNL).

Tọa lạc tại khóm Cà Lăng A Biển, phường 2, thị xã Vĩnh Châu, tỉnh Sóc Trăng.

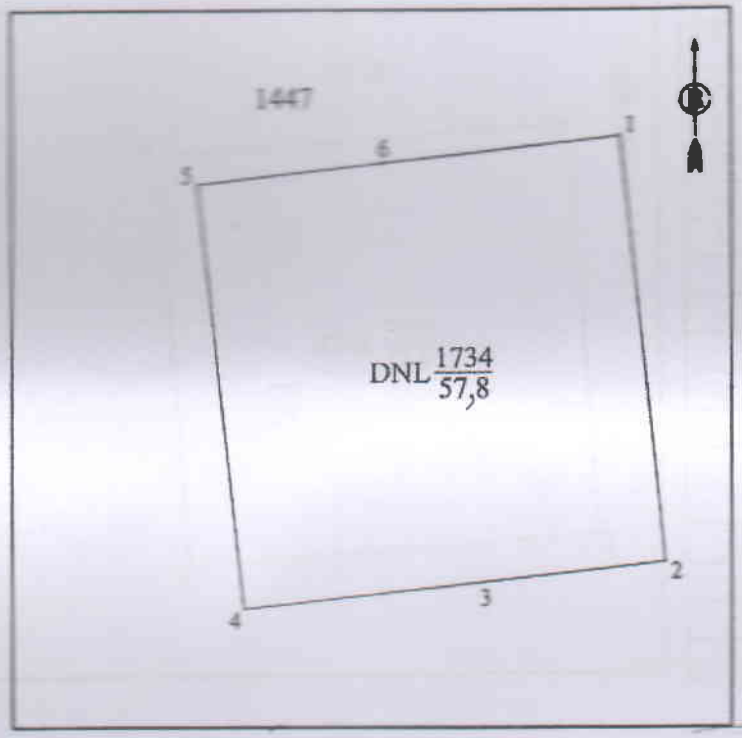

STT	Tọa độ (*)		Chiều dài (m)
	X (m)	Y (m)	
1	1029601.02	554409.67	7.60
2	1029593.47	554410.50	3.33
3	1029593.11	554407.19	4.27
4	1029592.64	554402.95	7.60
5	1029600.20	554402.12	3.33
6	1029600.56	554405.43	4.27
1	1029601.02	554409.67	

Can vẽ theo Phiếu xác nhận kết quả đo đạc thửa đất do Văn phòng Đăng ký đất đai tỉnh thực hiện

UBND TỈNH SÓC TRĂNG

SƠ ĐỒ VỊ TRÍ ĐẤT

(Kèm theo Quyết định số 325QĐ-UBND ngày 31 / 12 /2020 của Ủy ban nhân dân tỉnh Sóc Trăng)

Thửa đất số 1735, tờ bản đồ địa chính số 7, diện tích 57,8 m^2 .

Loại đất: Đất công trình năng lượng (DNL).

Tọa lạc tại khóm Cà Lăng A Biển, phường 2, thị xã Vĩnh Châu, tỉnh Sóc Trăng.

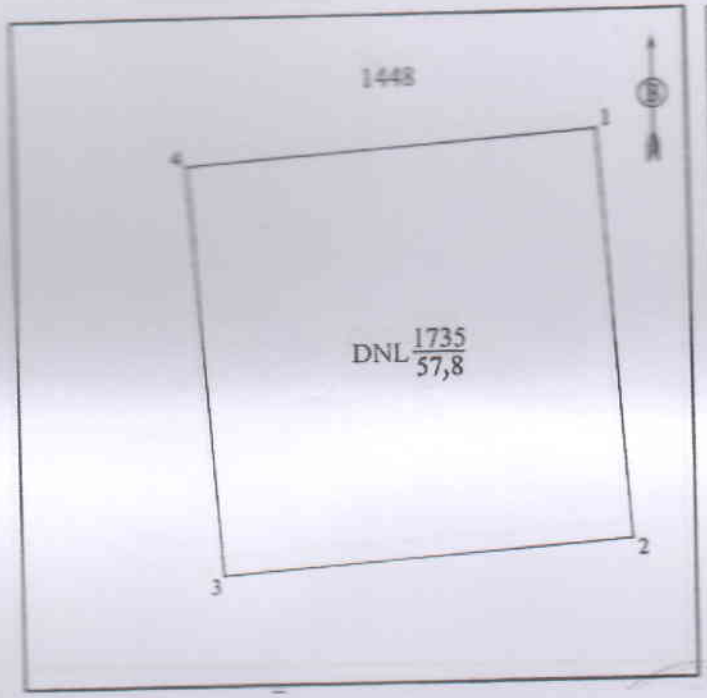

STT	Tọa độ (*)		Chiều dài (m)
	X (m)	Y (m)	
1	1029587.86	554228.36	7.60
2	1029580.28	554228.91	7.60
3	1029579.74	554221.33	7.60
4	1029587.32	554220.78	7.60
1	1029587.86	554228.36	

Can vẽ theo Phiếu xác nhận kết quả đo đạc thửa đất do Văn phòng Đăng ký đất đai tỉnh thực hiện

UBND TỈNH SÓC TRĂNG

SƠ ĐỒ VỊ TRÍ ĐẤT

(Kèm theo Quyết định số 4325/QĐ-UBND ngày 31/12/2020 của Ủy ban nhân dân tỉnh Sóc Trăng)

Thửa đất số 1736, tờ bản đồ địa chính số 7, diện tích 57,8 m^2 .

Loại đất: Đất công trình năng lượng (DNL).

Tọa lạc tại khóm Cà Lăng A Biển, phường 2, thị xã Vĩnh Châu, tỉnh Sóc Trăng.

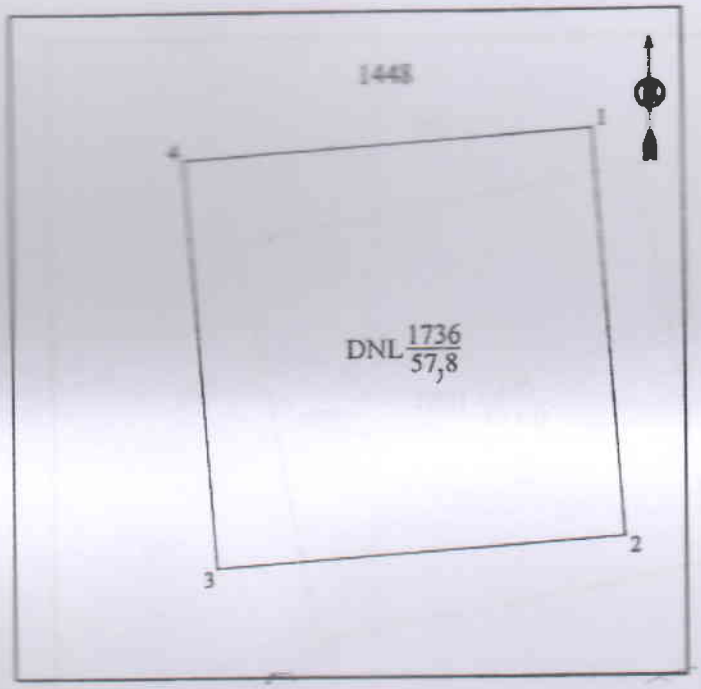

STT	Tọa độ (*)		Chiều dài (m)
	X (m)	Y (m)	
1	1029572.46	554013.92	7.60
2	1029564.88	554014.46	7.60
3	1029564.33	554006.88	7.60
4	1029571.92	554006.34	7.60
1	1029572.46	554013.92	

Can vẽ theo Phiếu xác nhận kết quả đo đạc thửa đất do Văn phòng Đăng ký đất đai tỉnh thực hiện

UBND TỈNH SÓC TRĂNG

SƠ ĐỒ VỊ TRÍ ĐẤT

(Kèm theo Quyết định số 3255QĐ-UBND ngày 31/12/2020 của Ủy ban nhân dân tỉnh Sóc Trăng)

Thửa đất số 386, tờ bản đồ địa chính số 6, diện tích 121,0 m^2 .

Loại đất: Đất công trình năng lượng (DNL).

Tọa lạc tại khóm Cà Lăng A Biển, phường 2, thị xã Vĩnh Châu, tỉnh Sóc Trăng.

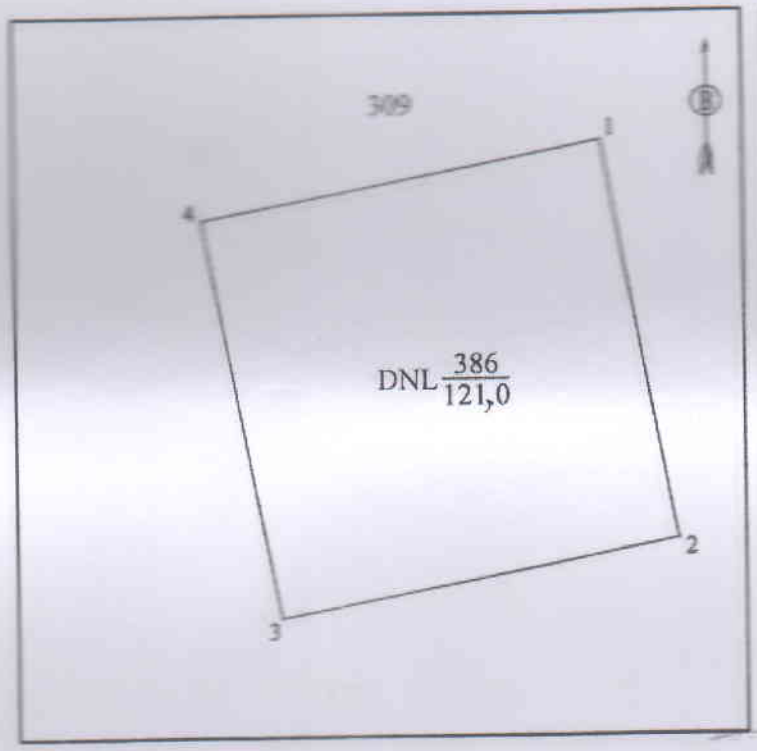

STT	Tọa độ (*)		Chiều dài (m)
	X (m)	Y (m)	
1	1029560.08	553809.29	11.00
2	1029549.27	553811.36	11.00
3	1029547.20	553800.56	11.00
4	1029558.01	553798.49	11.00
1	1029560.08	553809.29	

Can vẽ theo Phiếu xác nhận kết quả đo đạc thửa đất do Văn phòng Đăng ký đất đai tỉnh thực hiện

UBND TỈNH SÓC TRĂNG

SƠ ĐỒ VỊ TRÍ ĐẤT

(Kèm theo Quyết định số 4325/QĐ-UBND ngày 31/ 12 /2020 của Ủy ban nhân dân tỉnh Sóc Trăng)

Thửa đất số 387, tờ bản đồ địa chính số 6, diện tích 57,8 m^2 .

Loại đất: Đất công trình năng lượng (DNL).

Tọa lạc tại khóm Cà Lăng A Biển, phường 2, thị xã Vĩnh Châu, tỉnh Sóc Trăng.

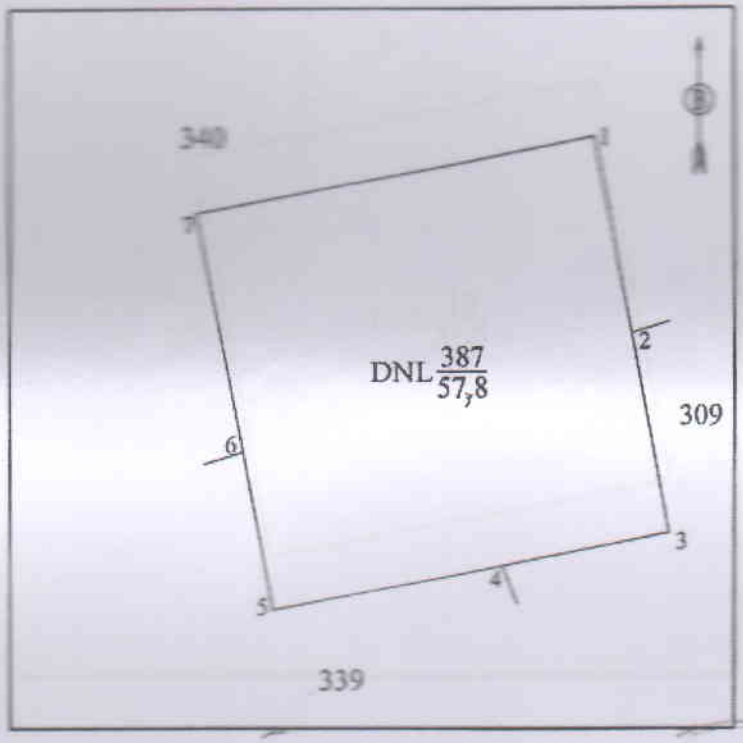

STT	Tọa độ (*)		Chiều dài (m)
	X (m)	Y (m)	
1	1029517.99	553598.75	3.78
2	1029514.27	553599.46	3.82
3	1029510.52	553600.18	3.23
4	1029509.91	553597.01	4.37
5	1029509.09	553592.72	2.99
6	1029512.03	553592.16	4.61
7	1029516.56	553591.29	7.60
1	1029517.99	553598.75	

Can vẽ theo Phiếu xác nhận kết quả đo đạc thửa đất do Văn phòng Đăng ký đất đai tỉnh thực hiện

UBND TỈNH SÓC TRĂNG

SƠ ĐỒ VỊ TRÍ ĐẤT

(Kèm theo Quyết định số 325/QĐ-UBND ngày 31/12/2020 của Ủy ban nhân dân tỉnh Sóc Trăng)

Thửa đất số 24, tờ bản đồ địa chính số 1, diện tích 57,8 m^2 .

Loại đất: Đất công trình năng lượng (DNL).

Tọa lạc tại khóm 5, phường 1, thị xã Vĩnh Châu, tỉnh Sóc Trăng.

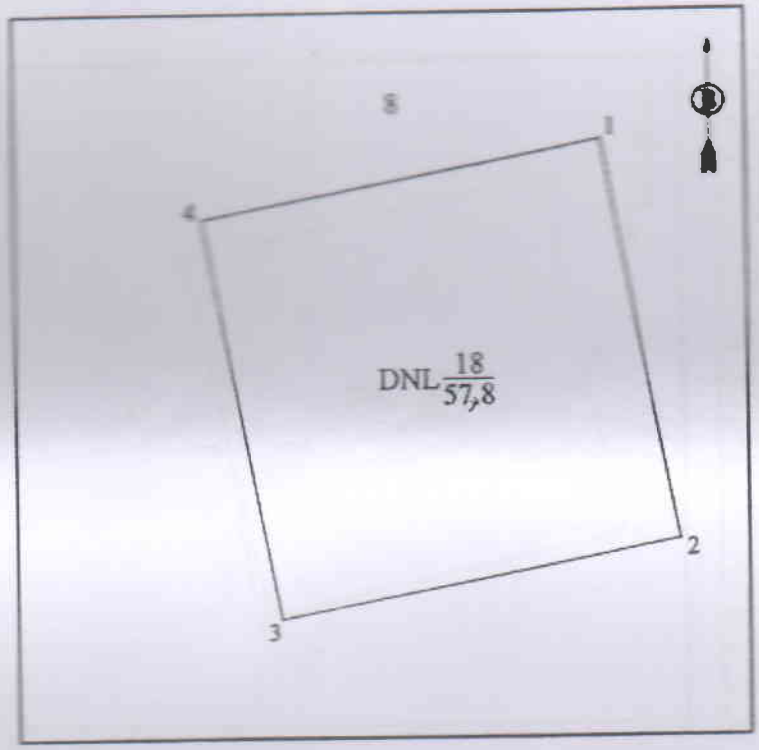

STT	Tọa độ (*)		Chiều dài (m)
	X (m)	Y (m)	
1	1029478.59	553382.33	7.60
2	1029471.12	553383.76	7.60
3	1029469.69	553376.29	7.60
4	1029477.15	553374.86	7.60
1	1029478.59	553382.33	

Can vẽ theo Phiếu xác nhận kết quả đo đạc thửa đất do Văn phòng Đăng ký đất đai tỉnh thực hiện

UBND TỈNH SÓC TRĂNG

SƠ ĐỒ VỊ TRÍ ĐẤT

(Kèm theo Quyết định số 4325/QĐ-UBND ngày 31/ 12/2020 của Ủy ban nhân dân tỉnh Sóc Trăng)

Thửa đất số 88, tờ bản đồ địa chính số 72, diện tích 169,1 m^2 .

Loại đất: Đất công trình năng lượng (DNL).

Tọa lạc tại khóm Biển Trên A, phường Vĩnh Phước, thị xã Vĩnh Châu, tỉnh Sóc Trăng.

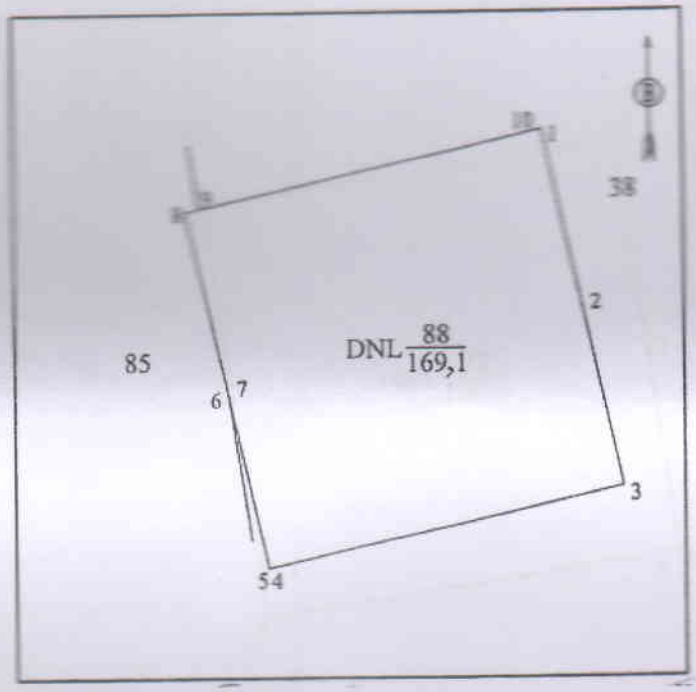

STT	Tọa độ (*)		Chiều dài (m)
	X (m)	Y (m)	
1	1029394.67	551113.60	6.42
2	1029388.40	551115.00	6.59
3	1029381.97	551116.44	12.84
4	1029379.17	551103.91	0.16
5	1029379.13	551103.75	6.20
6	1029385.19	551102.40	0.23
7	1029385.41	551102.35	6.57
8	1029391.82	551100.92	0.48
9	1029391.93	551101.38	12.37
10	1029394.63	551113.45	0.16
1	1029394.67	551113.60	

Can vẽ theo Phiếu xác nhận kết quả đo đạc thửa đất do Văn phòng Đăng ký đất đai tỉnh thực hiện

UBND TỈNH SÓC TRĂNG

SƠ ĐỒ VỊ TRÍ ĐẤT

(Kèm theo Quyết định số 4325/QĐ-UBND ngày 31 / 12 /2020 của Ủy ban nhân dân tỉnh Sóc Trăng)

Thửa đất số 72, tờ bản đồ địa chính số 47, diện tích 169,0 m^2 .

Loại đất: Đất công trình năng lượng (DNL).

Tọa lạc tại khóm Biển Trên A, phường Vĩnh Phước, thị xã Vĩnh Châu, tỉnh Sóc Trăng.

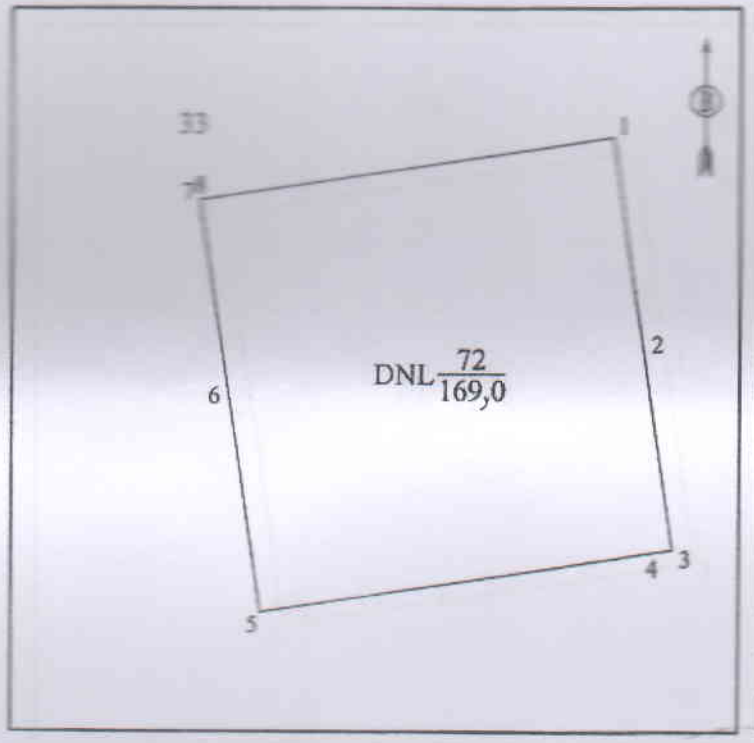

STT	Tọa độ (*)		Chiều dài (m)
	X (m)	Y (m)	
1	1029858.76	551053.16	6.80
2	1029852.24	551054.15	6.40
3	1029845.91	551055.11	0.72
4	1029845.80	551054.40	12.28
5	1029843.96	551042.25	6.88
6	1029850.76	551041.22	6.12
7	1029856.82	551040.31	0.07
8	1029856.82	551040.37	12.93
1	1029858.76	551053.16	

Can vẽ theo Phiếu xác nhận kết quả đo đạc thửa đất do Văn phòng Đăng ký đất đai tỉnh thực hiện

UBND TỈNH SÓC TRĂNG

SƠ ĐỒ VỊ TRÍ ĐẤT

(Kèm theo Quyết định số 4325QĐ-UBND ngày 31 / 12/2020 của Ủy ban nhân dân tỉnh Sóc Trăng)

Thửa đất số 166, tờ bản đồ địa chính số 40, diện tích 57,8 m^2 .

Loại đất: Đất công trình năng lượng (DNL).

Tọa lạc tại khóm Biển Trên A, phường Vĩnh Phước, thị xã Vĩnh Châu, tỉnh Sóc Trăng.

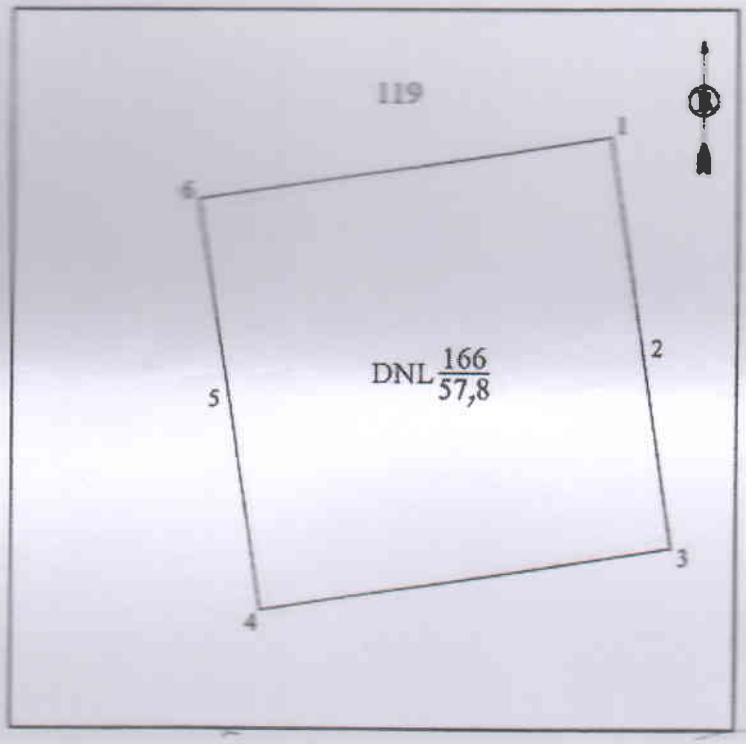

STT	Tọa độ (*)		Chiều dài (m)
	X (m)	Y (m)	
1	1030064.67	551021.38	3.93
2	1030060.78	551021.97	3.67
3	1030057.15	551022.52	7.60
4	1030058.01	551015.01	3.93
5	1030059.90	551014.42	3.67
6	1030063.53	551013.87	7.60
1	1030064.67	551021.38	

Can vẽ theo Phiếu xác nhận kết quả đo đạc thửa đất do Văn phòng Đăng ký đất đai tỉnh thực hiện

UBND TỈNH SÓC TRĂNG

SƠ ĐỒ VỊ TRÍ ĐẤT

(Kèm theo Quyết định số 4325/QĐ-UBND ngày 31/12/2020 của Ủy ban nhân dân tỉnh Sóc Trăng)

Thửa đất số 298, tờ bản đồ địa chính số 39, diện tích 121,0 m^2 .

Loại đất: Đất công trình năng lượng (DNL).

Tọa lạc tại khóm Wáth Pích, phường Vĩnh Phước, thị xã Vĩnh Châu, tỉnh Sóc Trăng.

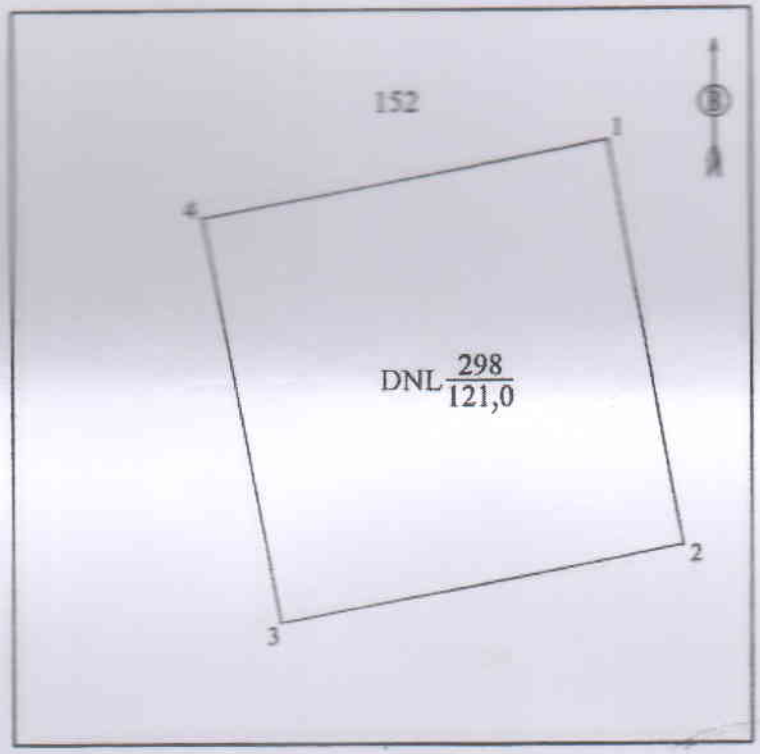

STT	Tọa độ (*)		Chiều dài (m)
	X (m)	Y (m)	
1	1030265.86	550994.46	11.00
2	1030255.06	550996.51	11.00
3	1030253.01	550985.70	11.00
4	1030263.82	550983.65	11.00
1	1030265.86	550994.46	

Can vẽ theo Phiếu xác nhận kết quả đo đạc thửa đất do Văn phòng Đăng ký đất đai tỉnh thực hiện

UBND TỈNH SÓC TRĂNG

SƠ ĐỒ VỊ TRÍ ĐẤT

(Kèm theo Quyết định số 4325/QĐ-UBND ngày 31/ 12 /2020 của Ủy ban nhân dân tỉnh Sóc Trăng)

Thửa đất số 299, tờ bản đồ địa chính số 39, diện tích 81,0 m^2 .

Loại đất: Đất công trình năng lượng (DNL).

Tọa lạc tại khóm Wáth Pích, phường Vĩnh Phước, thị xã Vĩnh Châu, tỉnh Sóc Trăng.

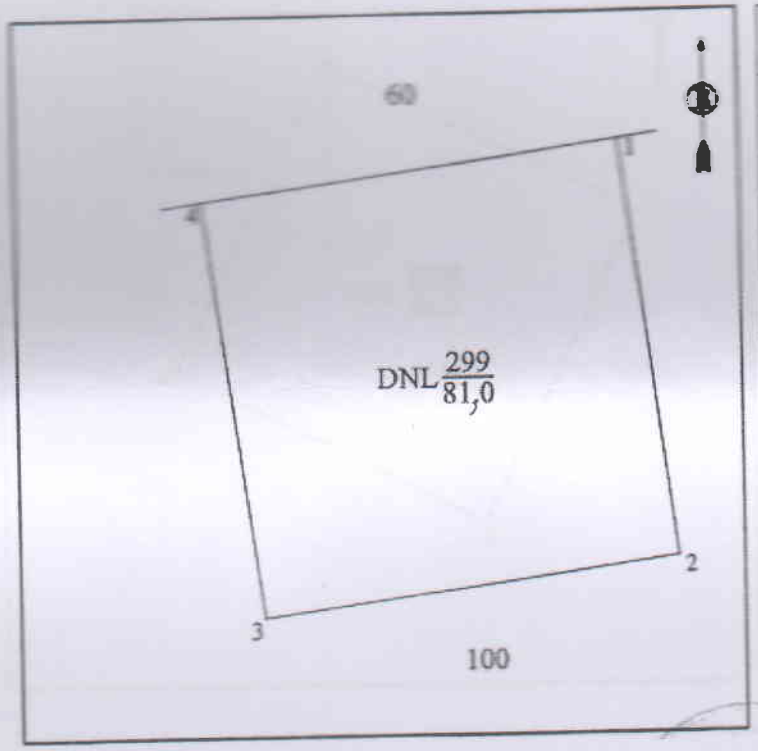

STT	Tọa độ (*)		Chiều dài (m)
	X (m)	Y (m)	
1	1030482.10	550959.18	9.00
2	1030473.18	550960.39	9.00
3	1030471.97	550951.47	9.00
4	1030480.89	550950.26	9.00
1	1030482.10	550959.18	

Can vẽ theo Phiếu xác nhận kết quả đo đạc thửa đất do Văn phòng Đăng ký đất đai tỉnh thực hiện

UBND TỈNH SÓC TRĂNG

SƠ ĐỒ VỊ TRÍ ĐẤT

(Kèm theo Quyết định số: 4325./QĐ-UBND, ngày 31/12/2020
của UBND tỉnh Sóc Trăng)

Thửa 1738, tờ bản đồ số 07, diện tích 64,0 m^2.
Loại đất: Đất công trình năng lượng (DNL).
Tọa lạc tại Khóm Vĩnh An, Phường 2, thị xã Vĩnh Châu, tỉnh Sóc Trăng.

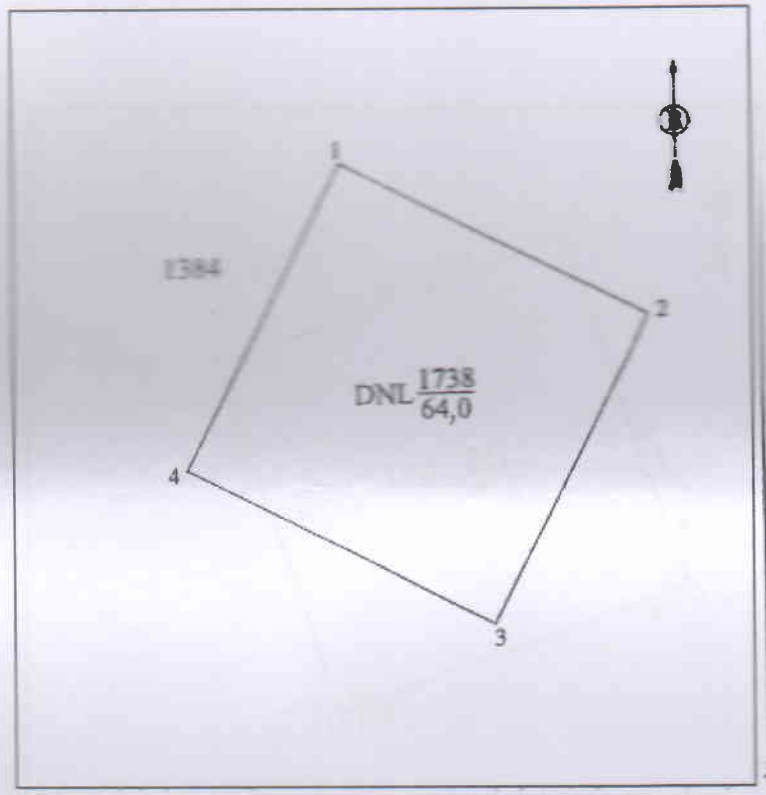

STT	Tọa độ (*)		Chiều dài (m)
	X (m)	Y (m)	
1	1030053.67	557011.71	8.00
2	1030050.00	557018.82	8.00
3	1030042.89	557015.16	8.00
4	1030046.56	557008.05	8.00
1	1030053.67	557011.71	

Can vẽ theo Phiếu xác nhận kết quả đo đạc thửa đất do Văn phòng Đăng ký đất đai tỉnh thực hiện

UBND TỈNH SÓC TRĂNG

SƠ ĐỒ VỊ TRÍ ĐẤT

(Kèm theo Quyết định số 325QĐ-UBND ngày 31/ 12 /2020 của Ủy ban nhân dân tỉnh Sóc Trăng)

Thửa đất số 283, tờ bản đồ địa chính số 57, diện tích 289,0 m^2 .

Loại đất: Đất công trình năng lượng (DNL).

Tọa lạc tại khóm Wáth Pích, phường Vĩnh Phước, thị xã Vĩnh Châu, tỉnh Sóc Trăng.

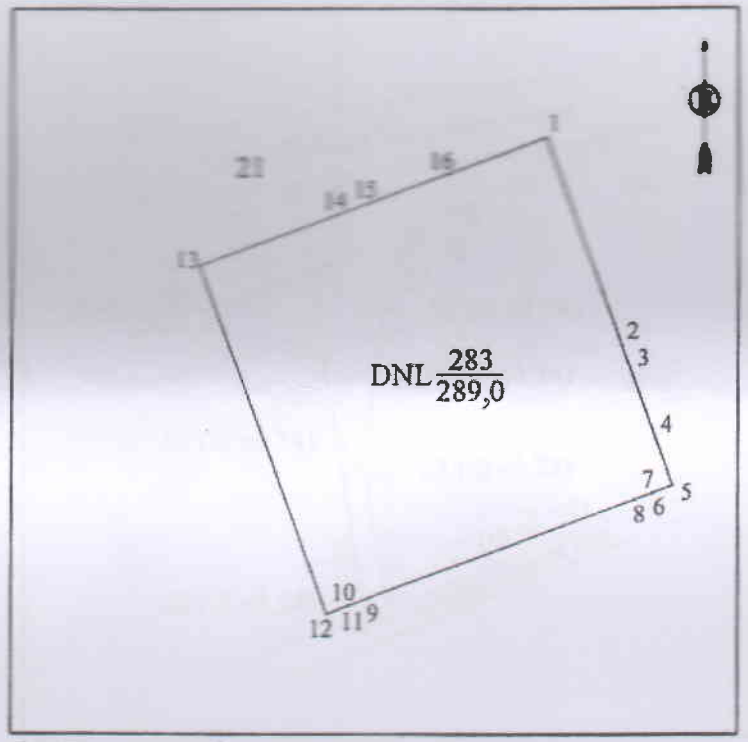

STT	Tọa độ (*)		Chiều dài (m)
	X (m)	Y (m)	
1	1030916.82	550841.63	9.71
2	1030907.71	550844.98	1.33
3	1030906.47	550845.44	3.23
4	1030903.43	550846.56	2.73
5	1030900.87	550847.50	0.94
6	1030900.54	550846.62	0.06
7	1030900.52	550846.56	0.93
8	1030900.20	550845.69	13.00
9	1030895.71	550833.49	1.00
10	1030895.37	550832.55	0.07
11	1030895.34	550832.48	1.00
12	1030895.00	550831.55	17.00
13	1030910.95	550825.68	6.83
14	1030913.31	550832.09	1.52
15	1030913.84	550833.51	3.73
16	1030915.13	550837.02	

Can vẽ theo Phiếu xác nhận kết quả đo đạc thửa đất do Văn phòng Đăng ký đất đai tỉnh thực hiện

UBND TỈNH SÓC TRĂNG

SƠ ĐỒ VỊ TRÍ ĐẤT

(Kèm theo Quyết định số 4325/QĐ-UBND ngày 31 / 12 /2020 của Ủy ban nhân dân tỉnh Sóc Trăng)

Thửa đất số 108, tờ bản đồ địa chính số 55, diện tích 2621,8 m^2

Loại đất: Đất công trình năng lượng (DNL).

Tọa lạc tại ấp Đại Bái, xã Lạc Hòa, thị xã Vĩnh Châu, tỉnh Sóc Trăng.

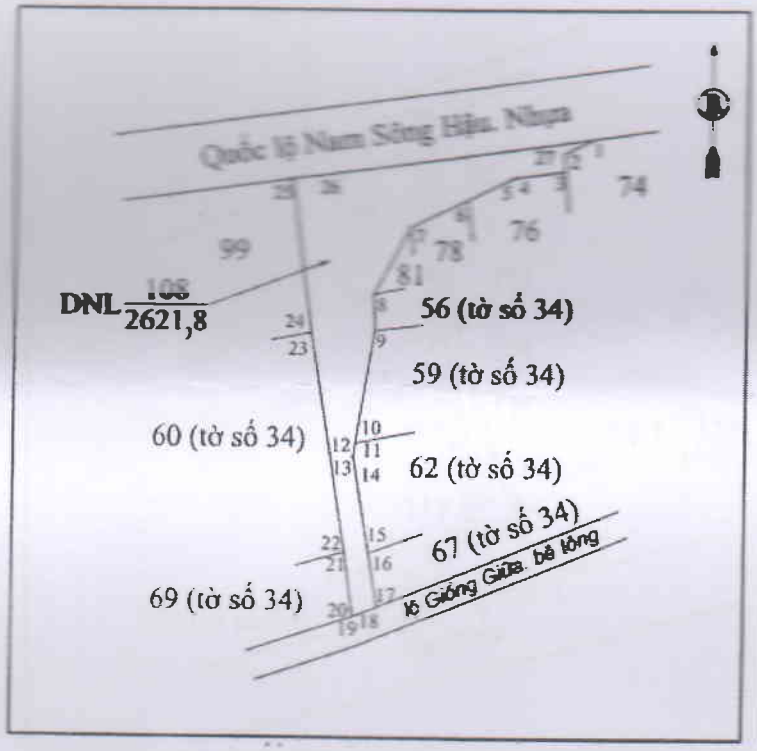

STT	Tọa độ (*)		Chiều dài (m)
	X (m)	Y (m)	
1	1032550.90	563101.46	10.08
2	1032546.60	563092.34	5.14
3	1032541.48	563092.78	14.84
4	1032539.62	563078.05	0.65
5	1032539.54	563077.40	15.06
6	1032532.96	563063.86	19.10
7	1032524.74	563046.62	22.60
8	1032504.76	563036.05	11.02
9	1032493.75	563036.53	33.77
10	1032460.38	563031.30	4.21
11	1032456.22	563030.64	0.01
12	1032456.21	563030.64	0.17
13	1032456.04	563030.67	0.02
14	1032456.03	563030.67	26.29
15	1032430.10	563035.04	2.30
16	1032427.83	563035.42	

Can vẽ theo Phiếu xác nhận kết quả đo đạc thửa đất do Văn phòng Đăng ký đất đai tỉnh thực hiện

UBND TỈNH SÓC TRĂNG

SƠ ĐỒ VỊ TRÍ ĐẤT

(Kèm theo Quyết định số 3258/QĐ-UBND ngày 31/ 12/2020 của Ủy ban nhân dân tỉnh Sóc Trăng)

Thửa đất số 154, tờ bản đồ địa chính số 34, diện tích 3697,9 m^2

Loại đất: Đất công trình năng lượng (DNL).

Tọa lạc tại ấp Đại Bái, xã Lạc Hòa, thị xã Vĩnh Châu, tỉnh Sóc Trăng.

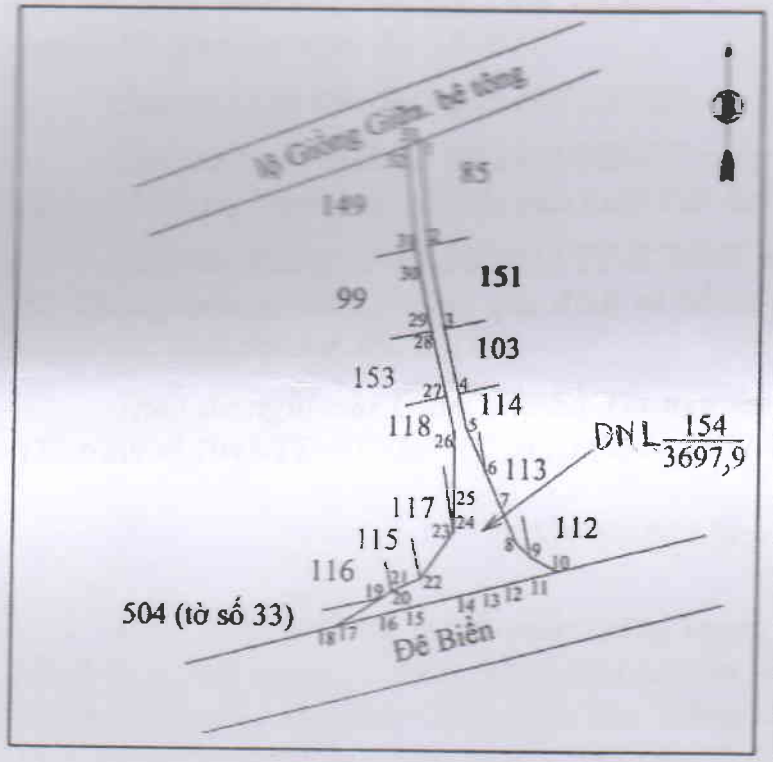

STT	Tọa độ (*)		Chiều dài (m)
	X (m)	Y (m)	
1	1032407.89	563038.45	52.96
2	1032355.14	563043.21	43.04
3	1032312.95	563051.72	33.90
4	1032279.94	563059.44	18.19
5	1032262.23	563063.59	24.02
6	1032240.33	563073.44	17.06
7	1032224.77	563080.43	21.72
8	1032205.11	563089.66	10.04
9	1032198.11	563096.86	16.10
10	1032190.78	563111.18	12.64
11	1032187.69	563098.93	15.29
12	1032183.94	563084.10	10.13
13	1032181.47	563074.28	11.79
14	1032178.58	563062.85	26.98
15	1032171.98	563036.69	7.76
16	1032170.05	563029.18	

Can vẽ theo Phiếu xác nhận kết quả đo đạc thửa đất do Văn phòng Đăng ký đất đai tỉnh thực hiện

UBND TỈNH SÓC TRĂNG